ACTIA®

iCAN

ACTIA®

C’est à la fois un boitier de **diagnostic et de télématique** de seconde monte pour VL / VUL

Ce n’est pas le nième « dongle OBD » du marché car il embarque toute la puissance d’un outil de diagnostic comme Multidiag.

Il remplit les fonctions de diagnostic du véhicule à distance et à l’atelier.

Il précède les nouvelles générations de véhicules connectés.

Le boitier est **plug and play** sur la prise OBD et **multimarque**

Il est capable de réaliser les **opérations de diagnostic constructeur** grâce à un système de reconnaissance automatique unique du modèle de véhicule

Il est extrêmement **sécurisé** pour la sécurité du conducteur et contre le hacking

iCAN n'est pas un dongle OBD !

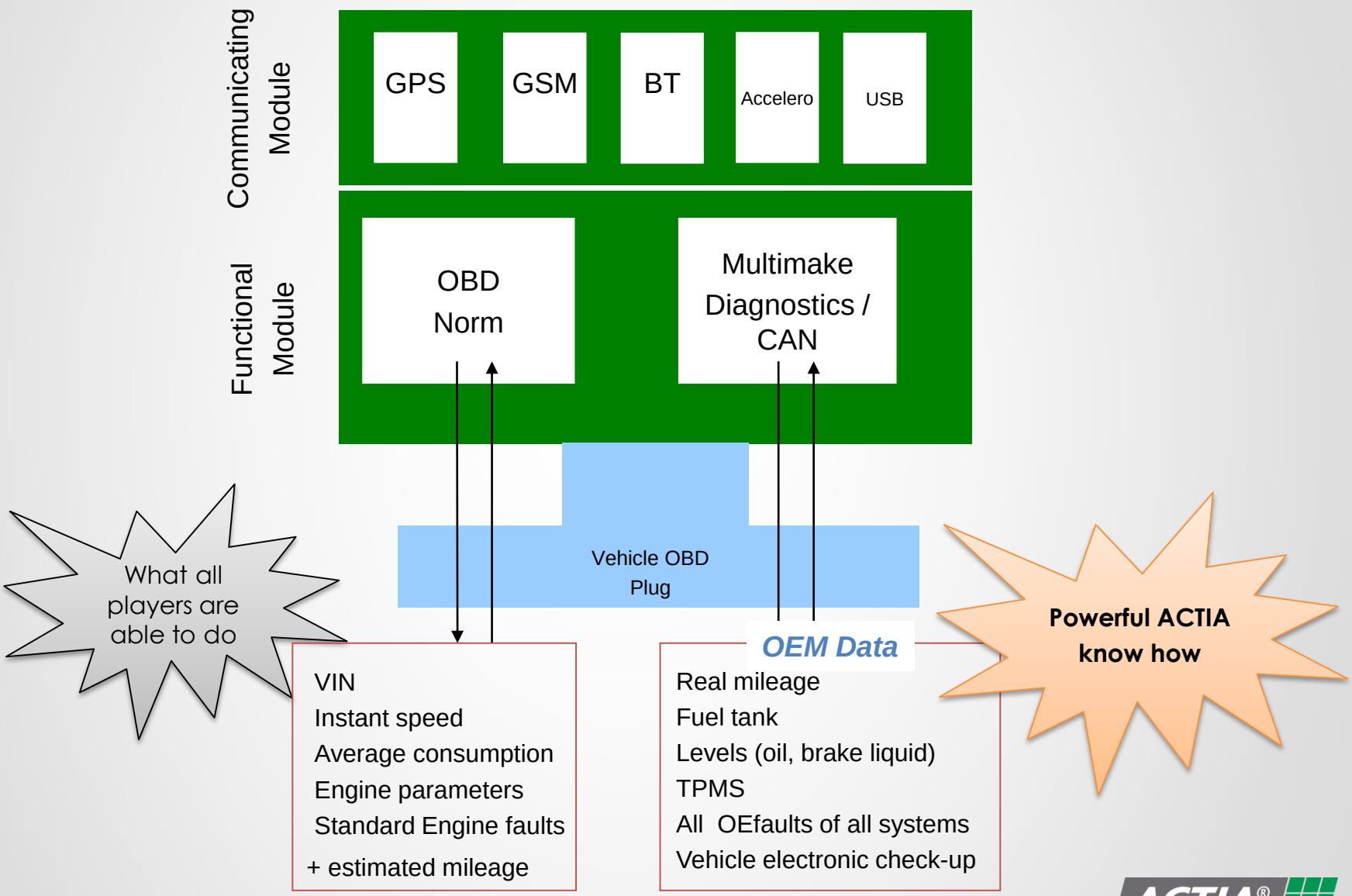

ACTIA®

Les données disponibles

Trajet
VIN
Trajet horodaté
Distance

Comportement de conduite
Excès RPM
Excès freinage / accélération
Notation conducteur

Etat de santé du véhicule Diagnostic à distance*
Alarmes ou alertes au tableau de bord
Niveaux
Paramètres de fonctionnement
températures, pressions,
Pression des pneus
Codes défauts (comme une valise de diagnostic) sur moteur, ABS/ESP, Airbag, calculateur central
Check-up électronique périodique

Tracking
Position

Sécurité
Détection de choc
Auto-partage

Km / Service*
Kilométrage compteur
Intervalle de service
Dépassement sur révision

Consommation*
Consommation réelle en L /100km
Temps au ralenti
Emissions CO2
Niveau réservoir

Flight recorder
Dernières secondes de tous les échanges calculateur avant un crash

*Dépend du modèle de véhicule

ACTIA®

Dans le véhicule …iCAN se comporte en boitier télématique autonome

Il renseigne le conducteur sur l'état de son véhicule et son comportement de conduite grâce à des applications smartphone

Il permet d'envoyer à un atelier ou un gestionnaire de flotte un ensemble d'informations tel que trajets effectués, comportement des conducteurs, alertes et alarmes, prochains intervalles de service, …

L'atelier peut recevoir un diagnostic précis du véhicule : monitoring de paramètres (batterie, températures, pressions, niveaux…) et codes défaut constructeurs, interprétés grâce à notre savoir-faire Multidiag.

L'atelier peut réaliser des actions de marketing grâce aux informations remontées par iCAN

Il est déja connecté à notre suite logicielle de gestion de flottes

ACTIAFleet

Geolocalisation & tracking

Consommations
Kms
CO2

Comportements de conduite

DriverAid
Sur smartphone

Alarmes véhicules
Suivi technique
Maintenance

Dans l'atelier ou dans le centre de contrôle technique, iCAN agit comme une interface de diagnostic véhicule compatible avec Multidiag ou iOBD

Plus besoin de brancher une autre interface pour dialoguer avec le véhicule

iCAN se transforme en passerelle communicante qui peut réaliser tous les diagnostics et configurations demandés par le mécanicien à partir de son outil Multi-diag.

CHAUFFEUR
DRIVER

GESTIONNAIRE
FLEET MANAGER

RÉPARATEUR
REPAIRER

CONTRÔLEUR
CONTROLLER

ACTIA iCAN connecte les véhicules des flottes
pour une offre de services complètes.

ACTIA iCAN connects vehicles in fleets for a comprehensive service offer.

ACTIA®